ATV YAMAHA Grizzly 550/700

Material: Aluminium

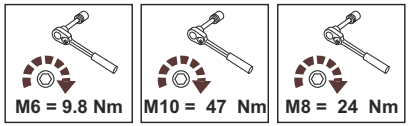

Основные комплектующие на защиты

Наименование	Защита	Комплектация
Днище	40.1673	4х Болт М6х16 3х Болт М8х20
		13х Болт М8х30 2х Болт М10х20
		4х Шайба 6
		4х Винт М8х20 2х Шайба 10
		20х Шайба 8 4х Шайба 8Г
Пороги	40.1551	
Рычаги	40.3037	16х Винт М8х20 2х Гайка М8
		18х Шайба 8 16х Шайба 8Г
		6) 2х Кронштейн 7) 2х Кронштейн
		10) 2х Кронштейн

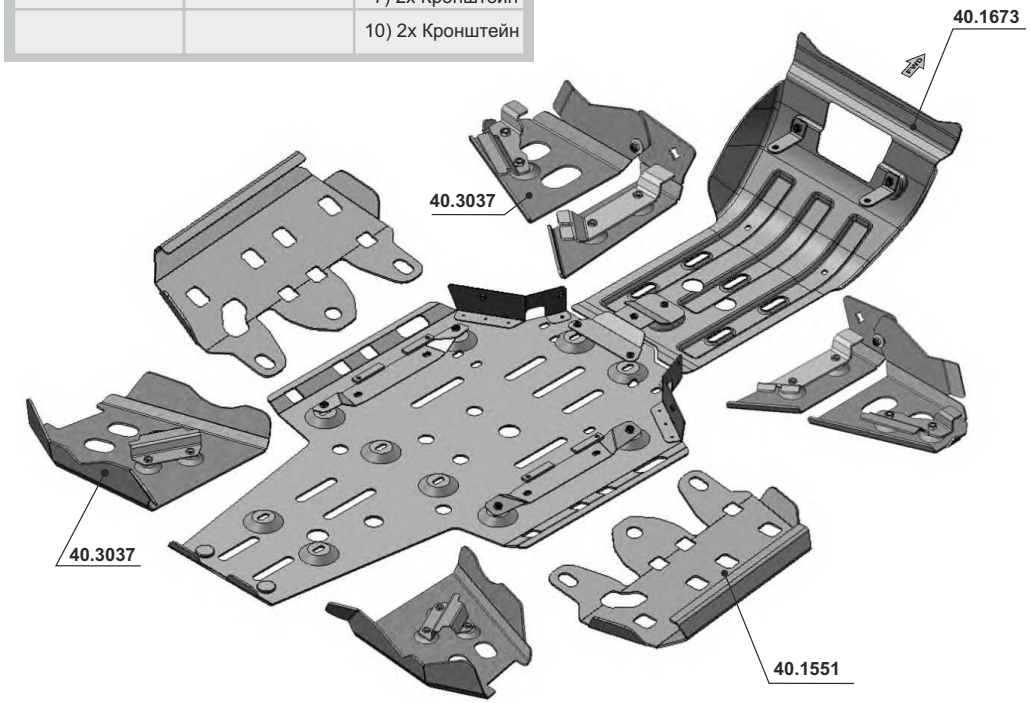

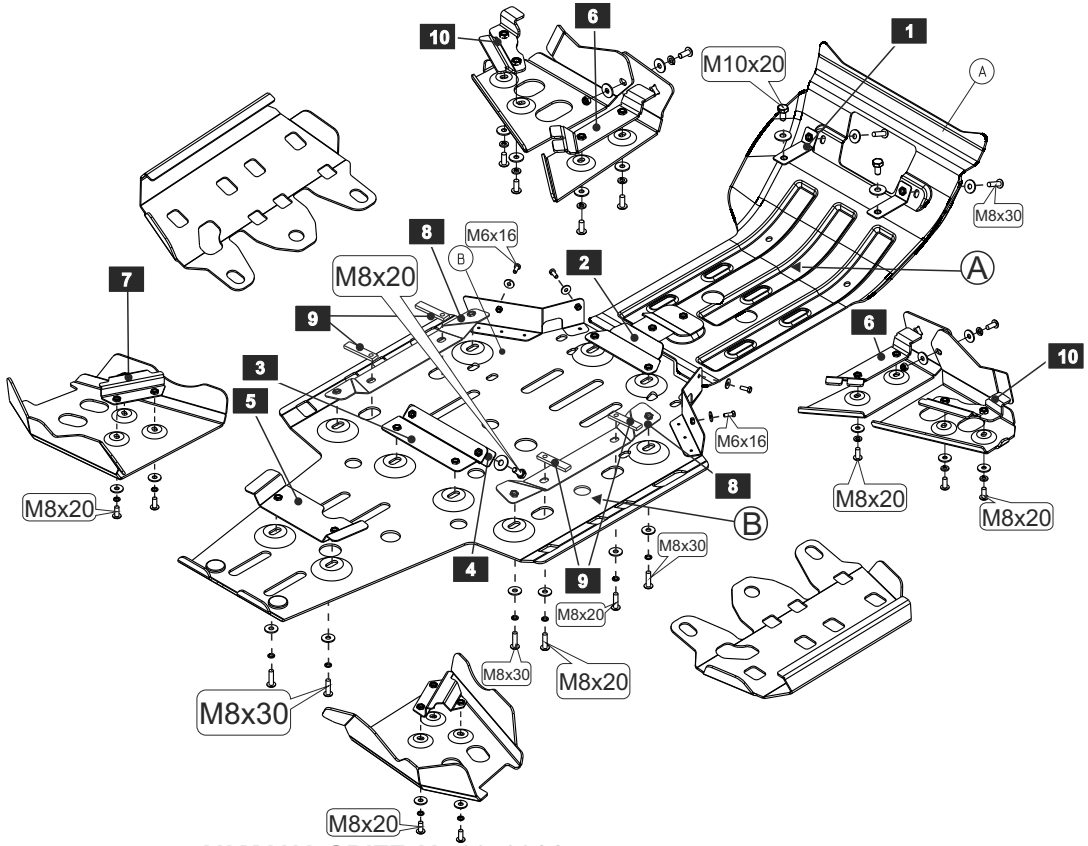

YAMAHA GRIZZLY 700 2014г установка комплекта

1. Снять штатную пластиковую защиту.
2. Поместить закладные «9» внутрь кронштейнов подрамника порогов квадроцикла.
3. Установить на подрамник порогов кронштейны «8» в том положении, которое показано на схеме. Крепёж кронштейнов при этом не обтягивать.
4. Одеть защиту порогов на квадроцикл таким образом, чтобы средний выступ защиты порогов оказался сверху установленного кронштейна.
5. Закрепить кронштейны «1» на штатных местах.
6. Хомут «2» установить на поперечную балку подрамника.
7. Кронштейн «4» установить на балку подрамника, используя планку «3», обтянуть крепёж кронштейнов.
8. Закладную «5» Поместить в подходящее место рамы квадроцикла так, как это показано на схеме.
9. Часть «В» закрепить на созданных крепёжных точках, подтягивая при этом только центральные винты (в этом случае хомут «2» сохраняет горизонтальное положение).
10. С помощью подходящего инструмента отцентровать резьбовые отверстия кронштейнов «8» относительно соответствующих крепёжных пазов части «В» и закрутить винты М8х30 с указанными на схеме шайбами (при этом защита днища стягивается с защитой порогов).
11. Установить часть «А», отцентровать защиту днища, обтянуть крепёж.
12. Собрать защиту левого и правого передних рычагов, каждая из которых состоит из двух частей, используя винт с гайкой и две шайбы в том положении, которое показано на схеме, стараясь добиться отсутствия зазора между частями.
13. Установить защиту передних рычагов, используя закладные, показанные на схеме.
14. Установить защиту задних рычагов, используя хомуты «7» и винты с шайбами, показанные на схеме.
15. Отцентровать защиту рычагов, обтянуть крепёж.

www.stormprotect.ru